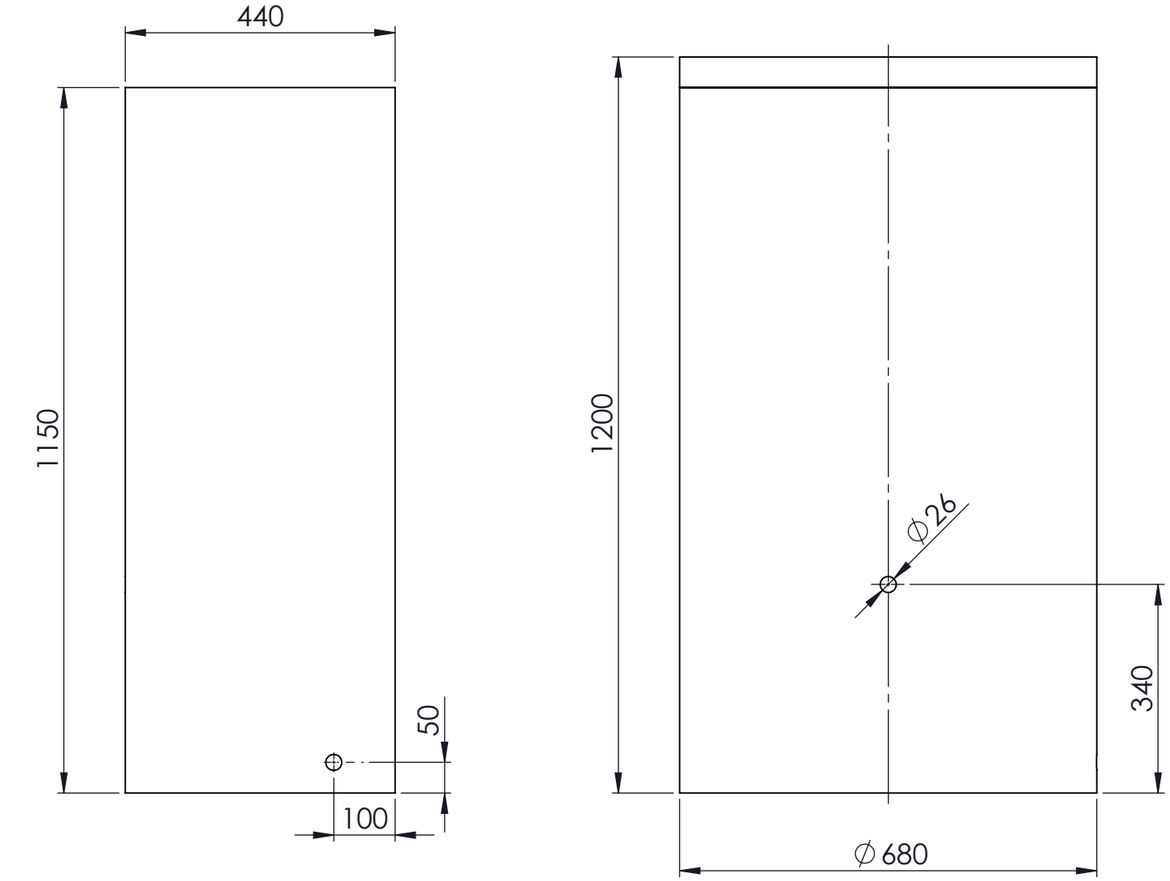

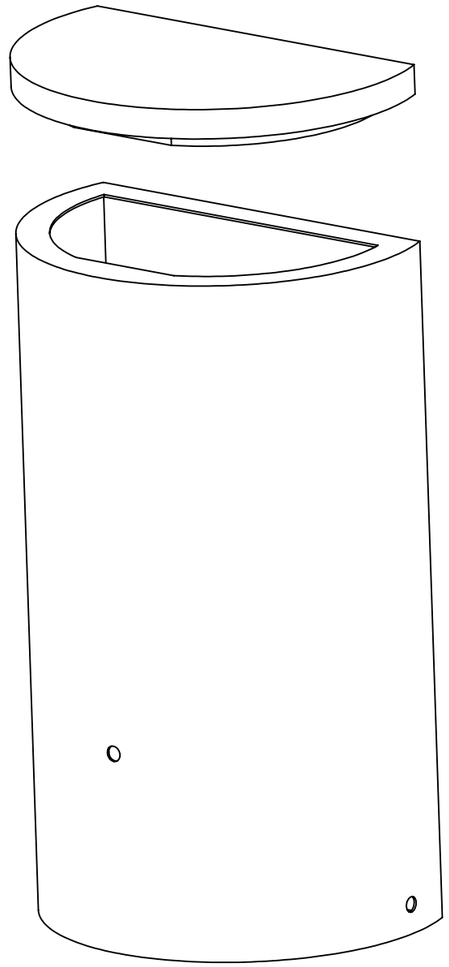

Deckel

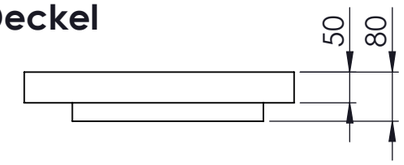

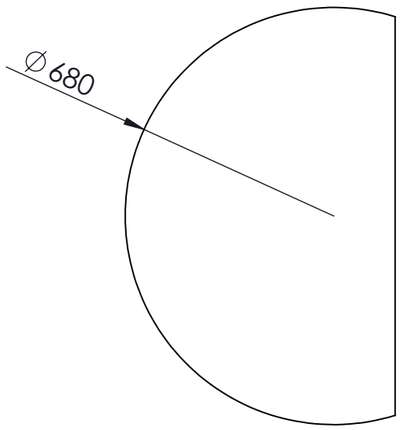

Letzte Speicherung: Mittwoch, 6. Mai 2020 10:50:54

Rev	Name	Datum	Änderung	gepr.

Erstellt	T.Burau	21-01-20
Gepr.		
CAD-System:	SolidWorks2018	

Allgemeintoleranz:

DIN 6 T1 Projektions-methode 1

Kantenbruch nach ISO 13715 -0,4 -0,2 / +0,3 0

PREMIER TECH
Am Gammgraben 2
19258 Boizenburg
Germany
Fon+49 38847 6239 0

Benennung

3P Regenspeicher EVERGREEN LITE 300L

Gewicht:	kg
Wanddicke:	4mm mm
Werkstoff:	PE-LD
Farbe:	braun
Zchng.-Nr.:	290_04915
Art.-Nr.:	9000660

Baugruppenzeichnung | Maßstab: 1:10 | A3 | Blatt 1 von 1

Für diese Unterlagen behalten wir uns alle Rechte vor, auch für den Fall der Patenterteilung oder Gebrauchsmustereintragung. Sie darf ohne unsere vorherige schriftliche Zustimmung weder vervielfältigt noch sonstwie benutzt, noch Dritten zugänglich gemacht werden.