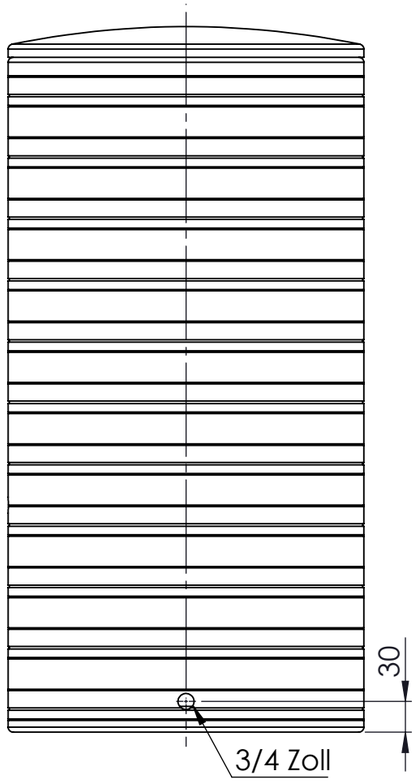

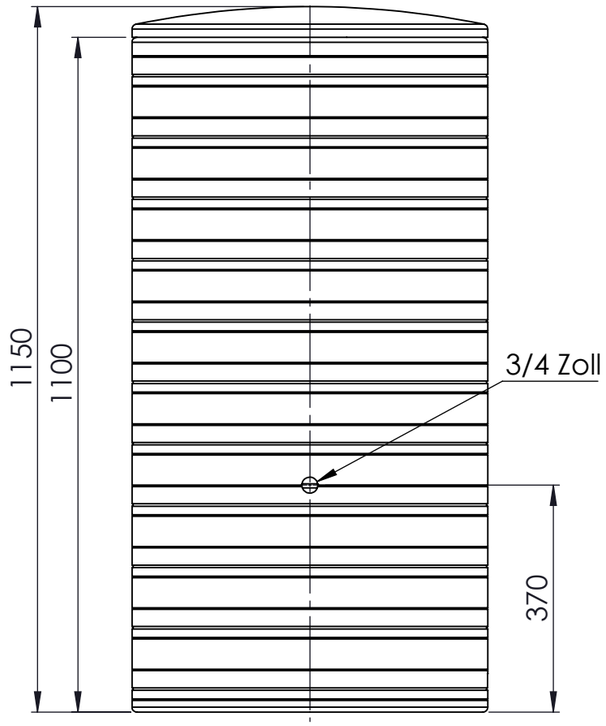

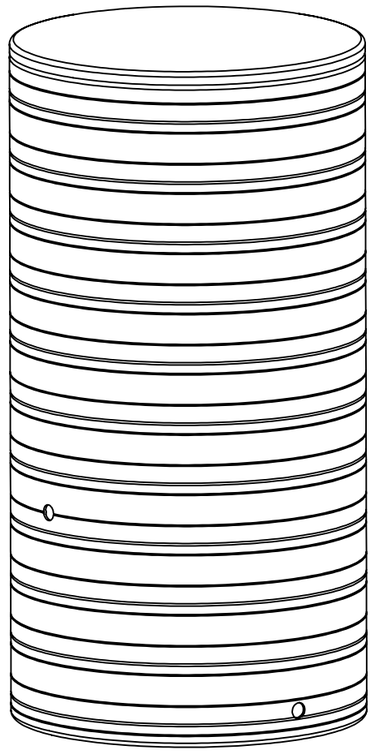

Deckel

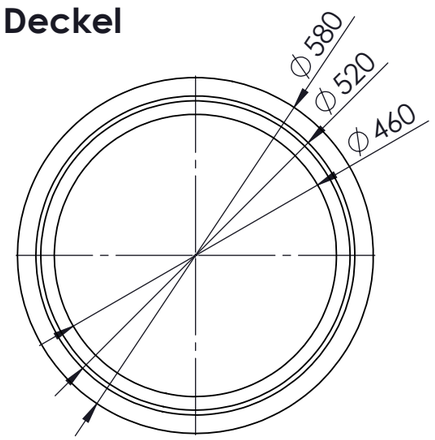

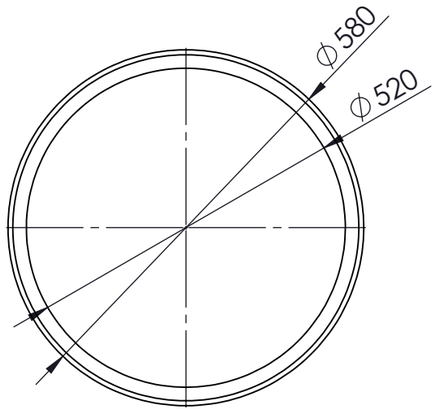

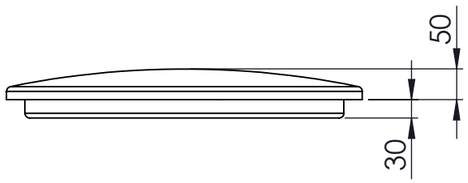

Letzte Speicherung: Dienstag, 13. Oktober 2020 08:24:41

Rev	Name	Datum	Änderung	gepr.
A	T.Burau	13-10-2020	Bemaßung der Wasseranschlüsse 3/4 Zoll und 30mm	

Erstellt	T.Burau	23-01-20
Gepr.		
CAD-System:	SolidWorks2018	

Allgemeintoleranz: DIN ISO 2768 - mK

DIN 6 T1 Projektions-methode 1

Kantenbruch nach ISO 13715 -0.4 -0.2 +0.3 0

PREMIER TECH
Am Gammgraben 2
19258 Boizenburg
Germany
Fon+49 38847 6239 0

Benennung

3P Regenspeicher NOVARA 280L

9000130 / 9000140 / 9000150

Gewicht:	kg
Wanddicke:	4mm mm
Werkstoff:	PE-LD
Farbe:	Grau
Zchng.-Nr.:	290_04925
Art.-Nr.:	

Fertigungszeichnung | Maßstab: 1:10 | A3 | Blatt 1 von 1

Für diese Unterlagen behalten wir uns alle Rechte vor, auch für den Fall der Patenterteilung oder Gebrauchsmustereintragung. Sie darf ohne unsere vorherige schriftliche Zustimmung weder vervielfältigt noch sonstwie benutzt, noch Dritten zugänglich gemacht werden.